PARC models
www.parcmodels.ro

T-38

www.parcmodels.ro
mobil: 0763 036 057
tel./fax.: +40232 219937

MINIMODEL DIN PLASTIC
СБОРНАЯ ПЛАСТИКОВАЯ МОДЕЛЬ
PLASTIC MODEL KIT

CAT. # PM 3504

SCARA 1/35 SCALE
МАСШТАБ

TECHNICAL DATA - ТЕХНИЧЕСКИЕ ХАРАКТЕРИСТИКИ

Length	3780 mm	Длина
Width	2330 mm	Ширина
Height	1630 mm	Высота
Flying weight	40 hp / 40 л.с.	Двигатель
Weight	3,3 t	Масса
Speed (max.)	40 km/h	Скорость (макс.)
Crew	2	Экипаж

RO T-38 este un tanc amfibie, aparut in anul 1936 in urma modificarii predecesorului sau T-37A. Prima serie de T-38, in numar de 40 bucati au fost fabricate la uzina de automobile GAZ din Gorki. Doar 36 tancuri au fost acceptate de comisia militara de testari. Cu acest numar s-a stopat fabricarea de T-38 la uzina GAZ. Din primavara anului 1936 fabricarea tancului T-38 a fost mutata la uzina secreta № 37, catre vara acesta a inlocuitin totalitate T-37A de pe liniile de asamblare. Aici tancului T-38 i s-au mai adus imbunatatiri la transmisie. In septembrie-decembrie 1936, dupa mai multe imbunatatiri si ajustari, in urma mai multor incercari, a trecut cu succes de testul de garantie si a fost acceptat pentru dotarea Armatei Rosii. Chiar de la inceputul exploatarii a T-38, militarii au depistat mai multe probleme: nu era sigur la plutire, foarte usor pierdea senila, suspensia lasa mult de dorit, spatiu foarte redus pentru echipaj. Pana la finele anului 1937 au fost fabricate 1063 tancuri T-38 si inca 165 dotate cu statii radio.

RUS Т-38 — советский малый плавающий танк разработан в 1936 году на основе танка Т-37А
Первая небольшая серия Т-38 была изготовлена на Горьковском автомобильном заводе (ГАЗ) в конце 1935 года, к 1 февраля 1936 года ГАЗ выпустил 40 танков, из которых военной приёмкой было принято 36 машин. На этом производство Т-38 на ГАЗе было окончено, а его выпуск был продолжен на заводе № 37 с весны 1936 г к лету новый танк полностью сменил Т-37А на сборочных линиях. Со второй серии в конструкцию трансмиссии танка было внесено важное изменение — автомобильный дифференциал заменили на бортовые фрикционы. В сентябре — декабре того же года серийный танк, доработанный с учётом опыта прототипа, успешно прошёл испытания на гарантийный пробег. Вместе с тем, в отчёте о результатах испытаний отмечались прежние недостатки новой машины: малый запас плавучести, недостаточная энерговооружённость, склонность к сбросу гусениц, недостаточная амортизация подвески и неудовлетворительное размещение экипажа.
Всего к концу 1937 года было выпущено 1063 линейных Т-38 и 165 оснащённых радиостанциями.

ENG The T-38 was also intended to be air-portable; during the Kiev maneuvers in 1936, the tanks were transported by Tupolev TB-3 bombers, mounted under the fuselage. Infantry battalions were each issued 38 T-38s, with 50 being designated for each airborne armored battalions. However, the thin armor and single machinegun armament made the tank of only limited use in combat while the lack of radios in most T-38s was a serious limitation in a reconnaissance vehicle. The T-38's limitations were recognized, and it would have been replaced by the T-40, but the outbreak of the Second World War meant that only a few T-40s were produced.
Around 1,500 T-38s were built, illustrating the importance of amphibious scout tanks to the Red Army. Some were up-gunned with a 20 mm ShVAK cannon, and designated the T-38RT.

CONTINUTUL / СОДЕРЖАНИЕ / COMPLET SET

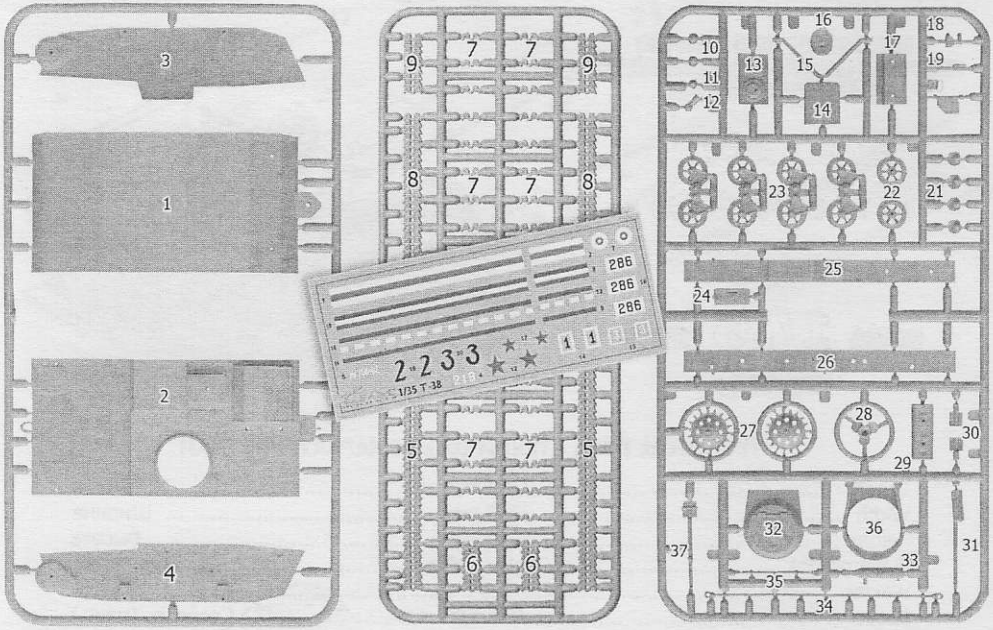

SCHEMA de ASAMBLARE / СХЕМА СБОРКИ / ASSEMBLY GUIDE

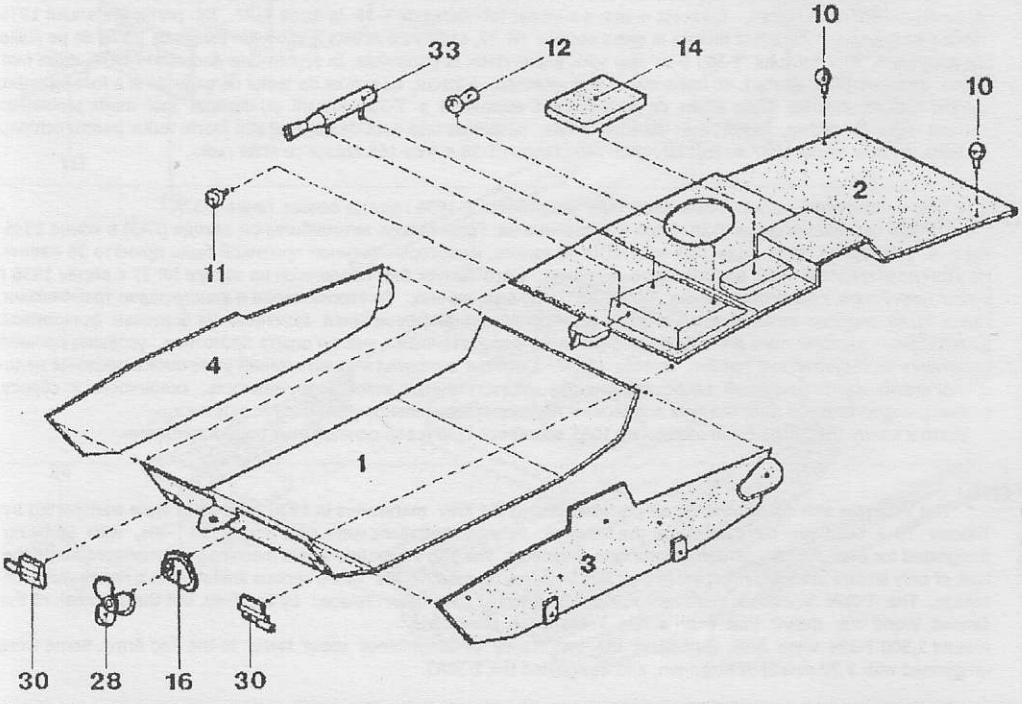

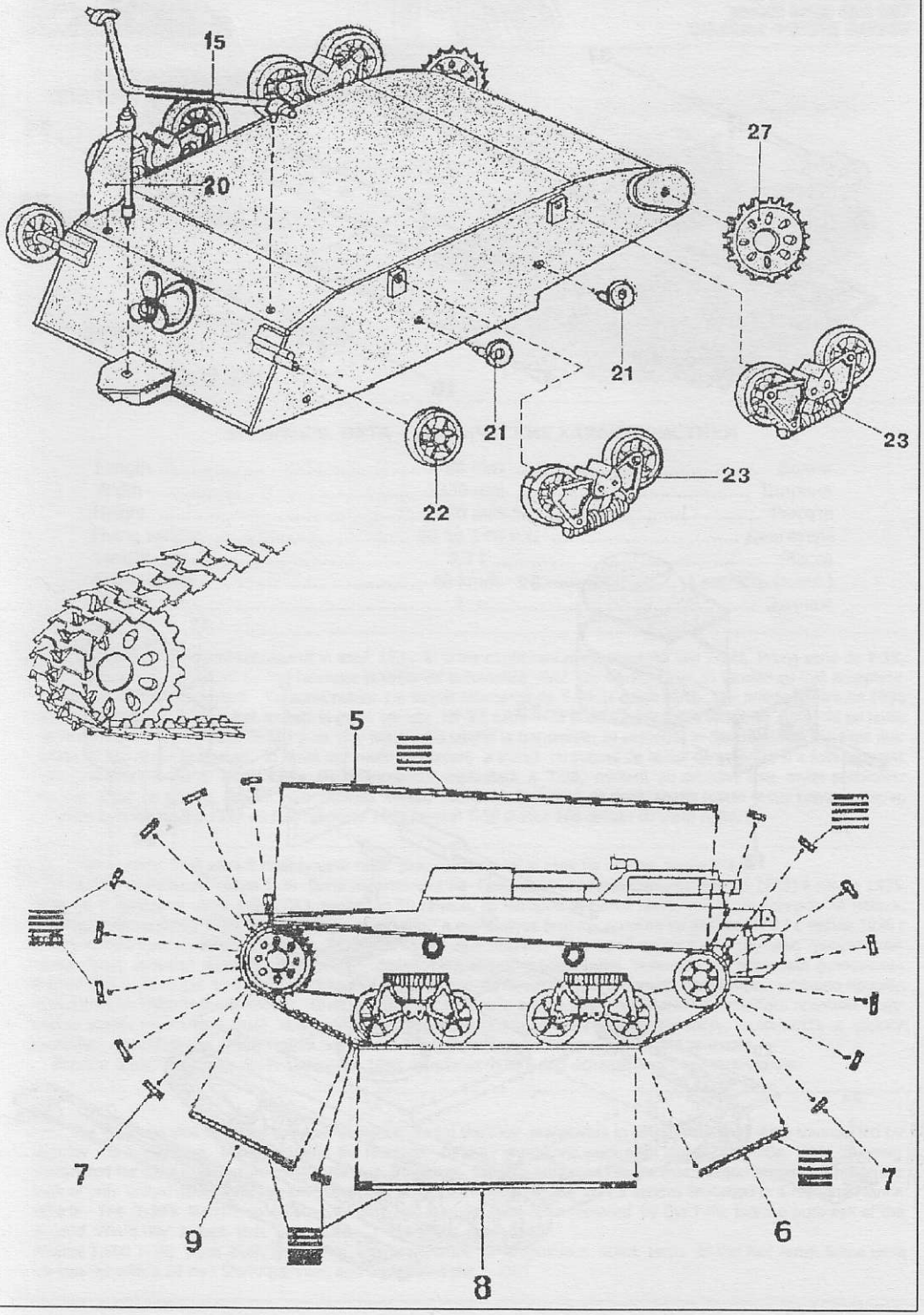
15
20
27
21
21
23
22
23
5
7
9
8
6
7

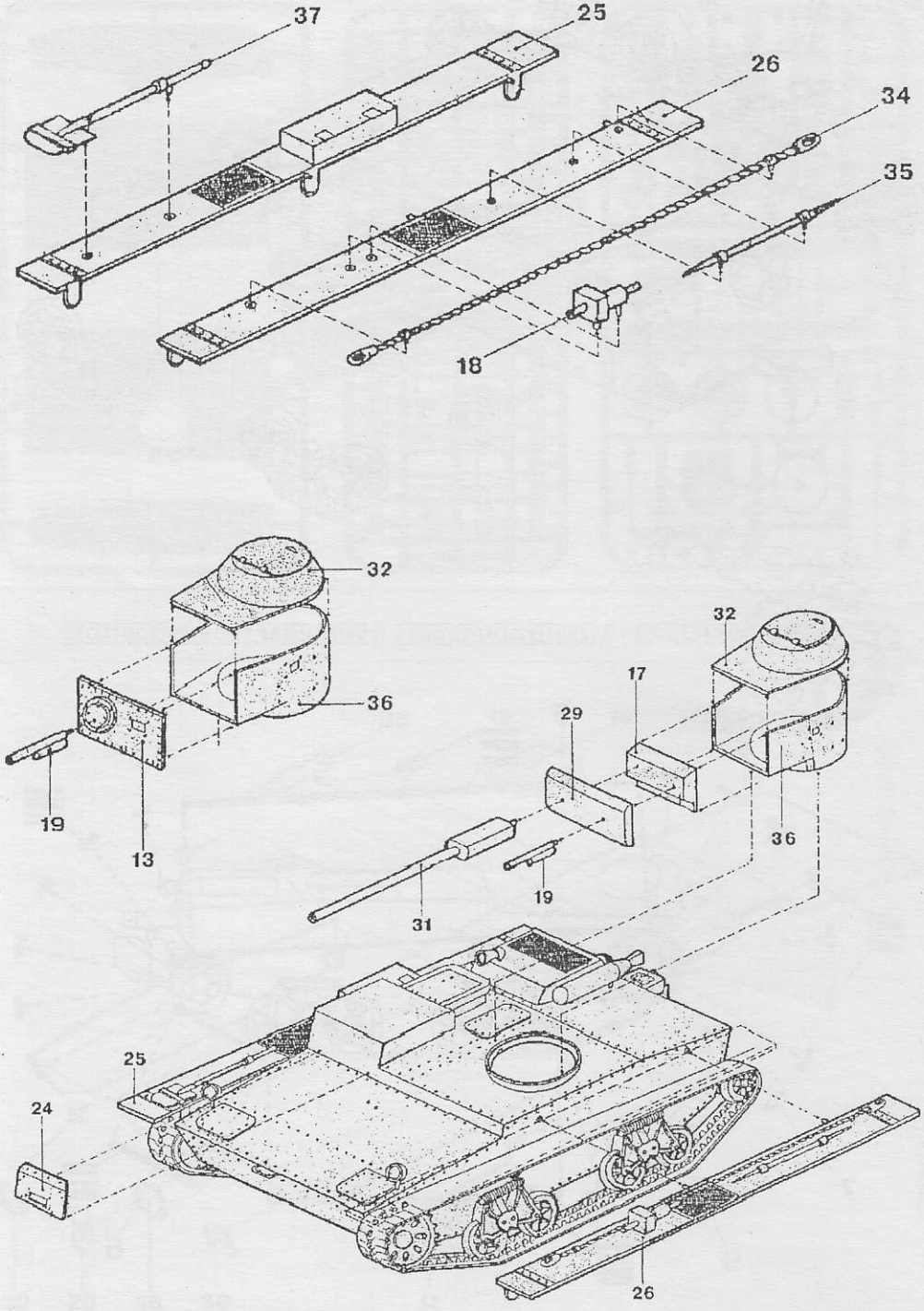
37
25
26
34
35
18
32
36
19
13
32
17
29
36
19
31
25
24
26